Robot 600

	Standardausführung	Spezial-Dreh-Knick-Gelenk
Traglast	max. 600 kg	max. 600 kg
Arbeitshöhe vertikal	ca. 2.980 mm	ca. 3.070 mm
Arbeitshöhe horizontal	ca. 3.480 mm	ca. 3.520 mm
Ausladung vor den Rädern	ca. 1.240 mm	ca. 1.410 mm
Gerätebreite	ca. 937 mm	ca. 937 mm
Gesamtgewicht	ca. 810 kg	ca. 820 kg
Abnehmbare Kontergewichte	ca. 276 kg	ca. 322 kg
Seitenhub Frontachse	+/- 50 mm = 100 mm	+/- 50 mm = 100 mm
Akku-Ladekapazität	ca. 8 Std./Schicht	ca. 8 Std./Schicht
Hochleistungsakku	2 x 12 V = 24 V	2 x 12 V = 24 V
Vakuumsauganlage	Automatisches 2-Kreis-Saugsystem mit 2 Pumpen, 6 Saugteller	

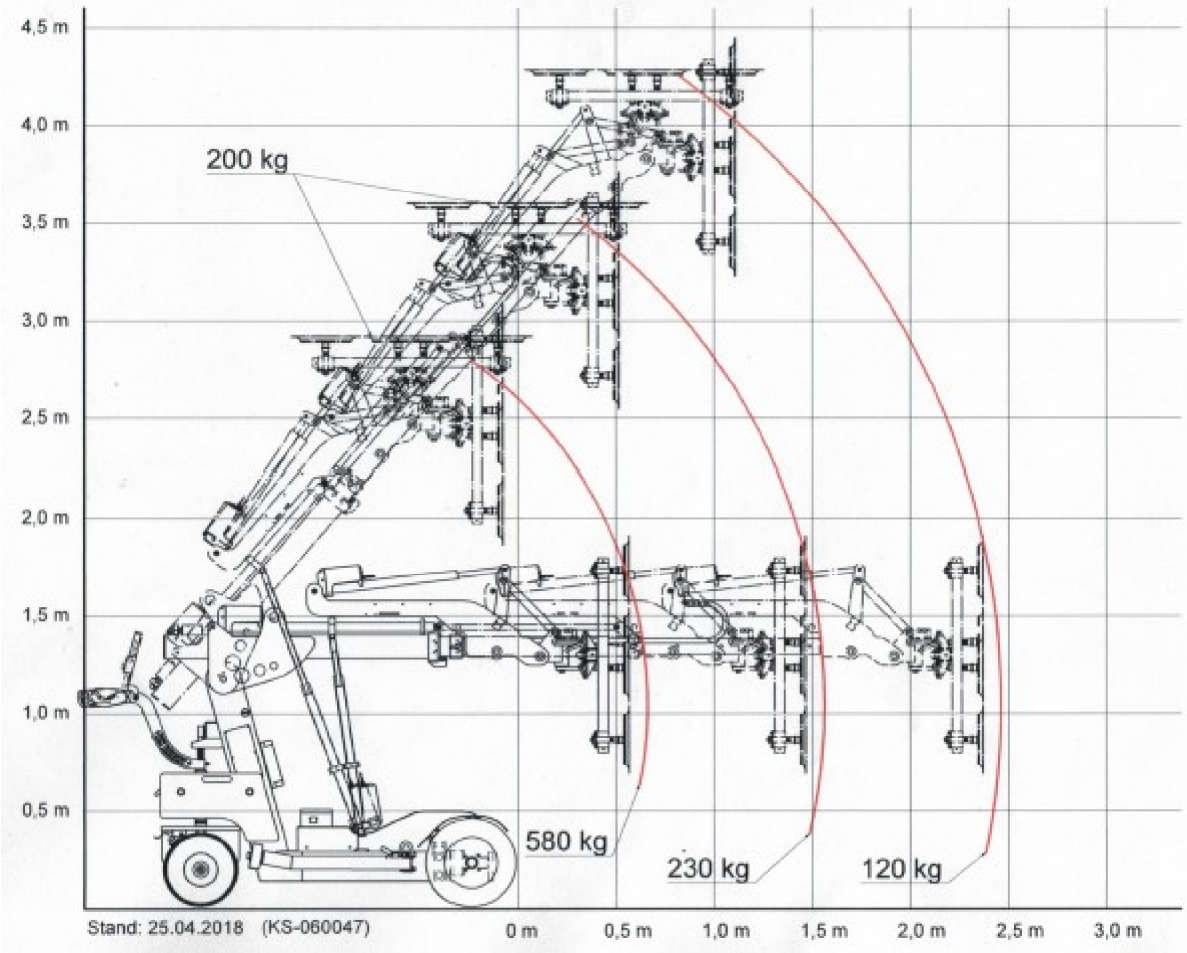
4,5 m
4,0 m
3,5 m
3,0 m
2,5 m
2,0 m
1,5 m
1,0 m
0,5 m
200 kg
580 kg
230 kg
120 kg
Stand: 25.04.2018 (KS-060047)
0 m
0,5 m
1,0 m
1,5 m
2,0 m
2,5 m
3,0 m